Manivelalı kıskaçlar

pnömatik, ağır iş „Longlife“

ÖZELLİKLER

Tipler

- Tip **APV**: Yarıklı delikli, iki flanş pullu sıkıştırma kolu
- Tip **CPV**: Yarıklı delikli, iki flanş pullu sıkıştırma kolu, GN 708.1 dingil tertibatı ile (bkz. sayfa)
- Tip **EPV**: Burçlu sıkıştırma kolu

Kodlama

Kodlama **M**: Manyetik piston

Taban
Fosfatlama işleminden geçirilmiş, çelik

Yatak pimleri / burçlar
Çelik
sertleştirilmiş ve taşlanmış

çift etkili silindir
Ayarlanabilir son konum sönümleme
maks. basınç 6 bar

Tüm hareketli parçalar
özel yağ ile yağlanmış

- Dingil tertibatı GN 708.1(bkz. sayfa), Tip A
- Çelik, galvanizli
- Kauçuk tipi 85 Shore A

BİLGİ

GN 962 „Longlife“ manivelalı kelepçelerde, takviyeli gövde ve sertleştirilmiş ve taşlanmış yatak pimleri / burçlar mevcuttur. Bu nedenle, büyük miktarlarda kuvvetlerin meydana geldiği ve uzun hizmet süresinin gerekli olduğu uygulamalar için uygundur.
Mekanik parçalar ve pnömatik silindirin kullanım ömrünü uzatmak için, çalışma basıncı 6 barı geçmemelidir. Ayrıca, hava giriş hattına sıkıştırılmış hava kontrol birimi monte edilmelidir.
GN 962 manivelalı kelepçeler standart olarak manyetik piston içerir. Bu, sensörlerle birlikte son konum tespitine olanak verir GN 3380.

TEKNİK BİLGİ

- Pnömatik kıskaç listesi (bkz. sayfa)

AKSESUAR

- Sensör GN 3380 (bkz. sayfa)

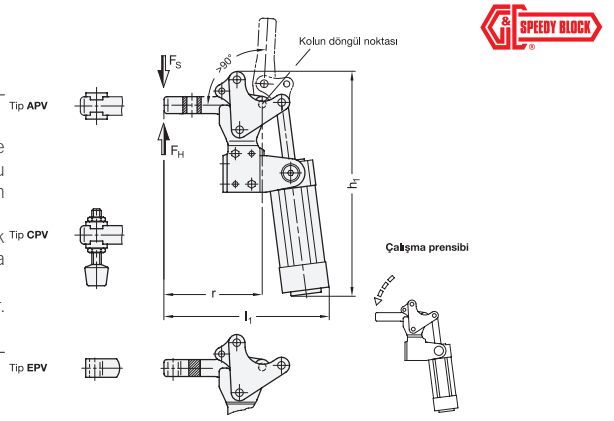

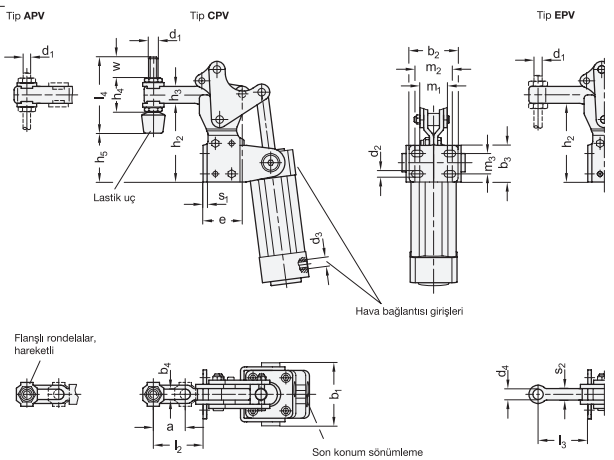

GN 962

Açıklama	Boyut	N cin-sinden FH	N cin-sinden FS	a ≈	b1 ≈	b2	b3	b4	d1	d2	d3	d4	Hortum için iç Ø	e ≈	h1 ≈	h2	h3	h4 ≈	h5	l1 ≈	l2 ≈	l3 ≈	l4	m1	m2	m3	r	s1	s2	w	⚖
GN 962-220-APV-M	220	2200	870	35	62	48	36	6.3	M 6	6.5	G 1/8	-	4	38.3	221	77	16.6	27	60.3	161	51	-	65	30	34	20	96	3.5	-	26	974
GN 962-440-APV-M	440	4400	1220	35	74	65	54	10.3	M 10	8.5	G 1/4	-	6	54.1	287	106	24	37	78	195	60	-	77	42.5	46.5	30	125	5	-	19	1576
GN 962-220-CPV-M	220	2200	870	35	62	48	36	6.3	M 6	6.5	G 1/8	-	4	38.3	221	77	16.6	27	60.3	161	51	-	65	30	34	20	96	3.5	-	26	992
GN 962-440-CPV-M	440	4400	1220	35	74	65	54	10.3	M 10	8.5	G 1/4	-	6	54.1	287	106	24	37	78	195	60	-	77	42.5	46.5	30	125	5	-	19	3755
GN 962-850-EPV-M	850	8500	2280	-	87.5	75	75	-	M 12	10.5	G 1/4	12.5	8	70.7	355	140	31	-	-	229	-	68	-	52	56	55	151	6	12	-	3700

ELESA ve GANTER modellerinin tüm hakları kanun uyarınca saklıdır.
Çizimlerimizi çoğaltırken kaynağı her zaman belirtin.